Crouse-Hinds by EATON

Ex de, eigensicher (Ex ia), wetterfest

Einführung

Diese Handfeuermelder wurden für eine Anwendung in entzündlichen Atmosphären und rauen Umgebungsbedingungen entwickelt. Das GFK-Gehäuse eignet sich zur Verwendung auf See und an Land, wenn ein geringes Gewicht gepaart mit Korrosionsbeständigkeit und Festigkeit gefragt ist.

Merkmale

- Zur Verwendung in Zone 0, Zone 1 und Zone 2.
- Ex de, Ex ia oder wetterfest.
- ATEX-zugelassen. – Ex II 1GD (Ex ia).
  – Ex II 2G (Ex de).
- BASEEFA-zertifiziert.
- IP66 und IP67.
- Zertifizierte Temperatur: – -40 °C bis +70 °C*
- Korrosionsfester GFK mit roter Lackierung.
- Unverlierbare Edelstahl-Deckelschrauben.
- Optionaler Klappdeckel.
- Testmöglichkeit mit Schlüsselbedienung.
- Leicht und robust.
- Bruchglashammer erhältlich.
  (Einzelheiten erhalten Sie vom Vertriebsbüro).

**Je nach Version.*

Ex ATEX

BERNT MESSTECHNIK
D-40472 Düsseldorf
Wahlerstr. 12
Telefon +49 211 6696998-0
Telefax +49 211 6696998-99
info@berntgmbh.de
www.berntgmbh.de

MEDC

Zertifizierung und Spezifikation

ATEX Ex de:	Zert. Nr. BAS02ATEX2105X. ATEX-zugelassen Ex II 2G. Zertifiziert nach: EN60079-0, EN60079-1, EN60079-7. Ex de IIC T6 Gb nur Schalter. Ex de mb IIC T4 Gb mit Widerständen und Dioden.
ATEX Ex ia:	Zert. Nr. Baseefa 03ATEX0084X. ATEX-zugelassen Ex II 1GD. Zertifiziert nach: EN60079-0, EN60079-11. Ex ia IIC T4 Ga , Ex ia IIIC T135ºC Da.
IECEx Ex ia:	Zert. Nr. IECEx BAS 12.0093X. Zertifiziert nach: IEC 60079-0, IEC 60079-11. Ex ia IIC T4 Ga , Ex ia IIIC T135ºC Da.
Material:	Antistatischer, UV-beständiger, glasfaserverstärkter Kunststoff.
Lackierung:	Rot lackiert.
Zertifizierte Temp:	-40 ºC bis +70 ºC.
Spannung:	bis zu 254 V AC (Ex ia - bis zu 28 V DC).
Gewicht:	1,2 kg.
Schutzgrad:	IP66 und IP67.
Kabeleinführungen:	2 x M20 unten.
Anschlussklemmen:	6 x 2,5 mm².
Widerstandswerte:	Ex de - mindestens 100Ω , maximal 39KΩ. Ex ia - mindestens 470Ω.
Schaltleistung:	DC 0-30 V 5 A (resistiv) oder 3 A (induktiv). 30 V-50 V 1 A resistiv oder induktiv. AC 0-254 V 5 A resistiv oder induktiv.

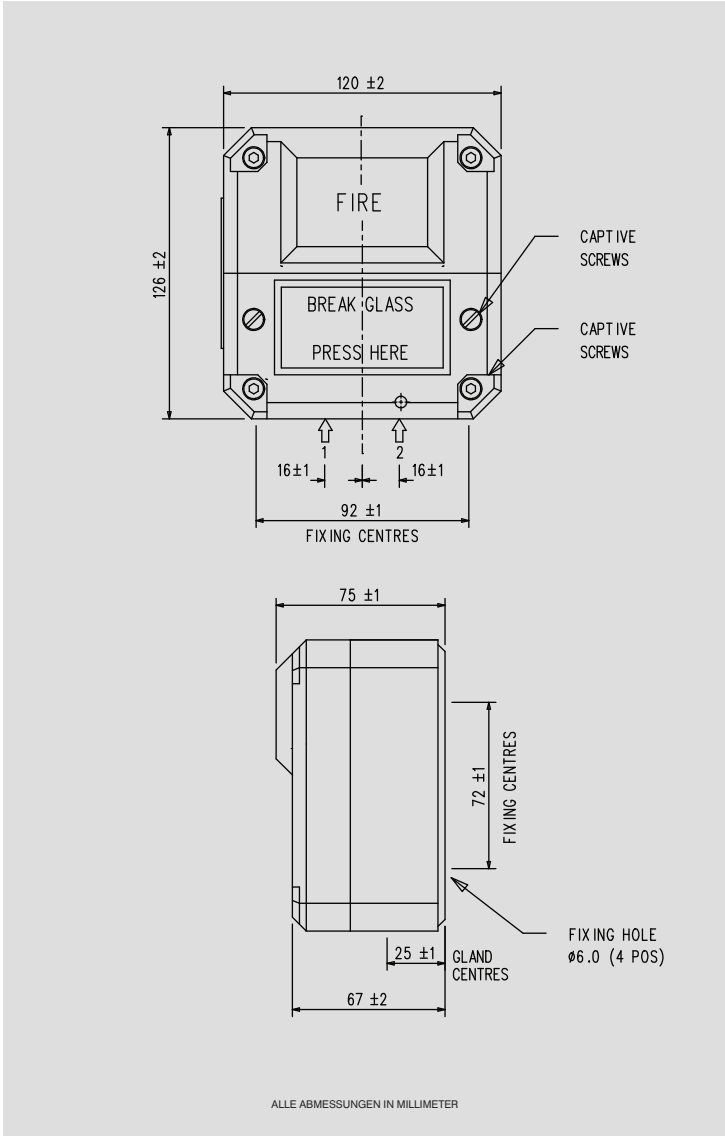

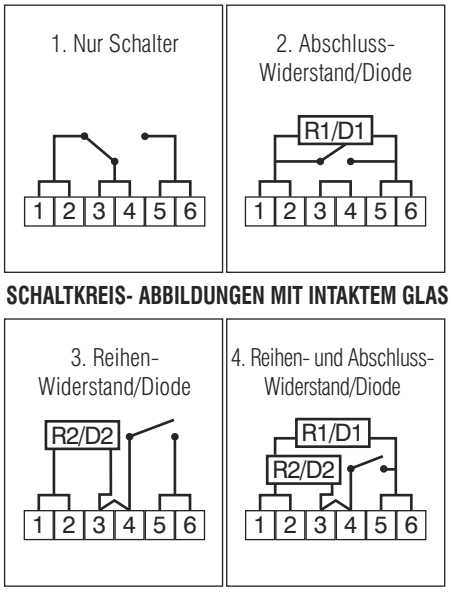

SCHALTKREIS- ABBILDUNGEN MIT INTAKTEM GLAS

Bestellvorgaben

Der folgende Code soll Sie bei der Auswahl des richtigen Gerätes unterstützen. Stellen Sie die Referenznummer zusammen, indem Sie den Code für jedes Bauteil in das entsprechende Feld eintragen.

Die Produktreihe der BG-Handfeuermelder von MEDC bietet eine Vielzahl von Optionen, z. B. unterschiedliche Farben, LED-Anzeige, durchgehende Erdverbindung, Doppelschalter usw. Einzelheiten entnehmen Sie bitte dem separaten Katalogblatt.

Modell

Modell	Code
BG2W – AC oder DC	BG2WNN
BG2I – Bis zu 28 V (I.S.)	BG2INN
BG2E – DC	BG2EDC
BG2E – AC	BG2EAC

Optionen

Optionen	Code
Nur Schalter	1
Abschlusswiderstand	2*
Reihenwiderstand	3*
Reihen- und Abschlusswiderstand	4*
Diode (Stelle und Wert angeben)	5

* Widerstandswerte angeben.

Klappe

Klappe	Code
Befestigt	F*
Nicht befestigt	N

* Polykarbon-Klappdeckel.

Lackierung

Lackierung	Code
Rot lackiert	R

Sämtliche oben genannten Spezifikationen, Abmessungen, Gewichte und Toleranzen sind Nennwerte (typisch).
MEDC behält sich das Recht vor, alle Daten ohne vorherige Ankündigung zu ändern.
Es wird keine Haftung für eventuelle Folgen der Nutzung übernommen.